INTER SICHERHEITS SERVICE

Modelle
Füssen





Einbruchschutz: Grad S2 nach Euro-Norm EN 14450
Bauart: Stufe B nach VDMA 24992 Ausg. Mai 95

BESONDERHEIT - Im Standard ein Munitionsfach 130 mm hoch mit Zylinderschloss.

Empfohlen für die Aufbewahrung von:
- **Langwaffen, Kurzwaffen**
- **Munition**

Produktbeschreibung
Modelle Füssen - Waffenschränke mit Waffeneinstellhöhe 1248 mm.

Korpus: doppelwandig 60 mm stark
Tür(en): doppelwandig 60 mm stark
Verriegelung: 4-seitig sperrend; dreiseitig über Riegelwerk, Scharnierseite zusätzlich gesichert durch ein Hintergreifprofil

Grundausstattung
Schloss: Doppelbart-Hochsicherheitsschloss Klasse I mit 2 Schlüsseln (Länge 65 mm)
Beschlag/Griff: Klappgriff 12 mm vorstehend (zzgl. zur Außentiefe)
Scharniere: Innenliegende Scharniere
Türöffnungswinkel: 90°
Bohrungen: 2 Stk. im Boden, 2 Stk. in der Rückwand
Lackierung: RAL 7035 lichtgrau



Modelle
Füssen

Artikel	Modell	Außenmaße * Höhe mm	Außenmaße * Breite mm	Außenmaße * Tiefe mm	Innenmaße Höhe mm	Innenmaße Breite mm	Innenmaße Tiefe mm	Türdurchgang Höhe mm	Türdurchgang Breite mm	Verankerung Boden Anzahl	Verankerung Rückwand Anzahl	Gewicht kg	Anzahl Fachböden	Anzahl Waffenhalter Anzahl	Innentresor Höhe mm
54000	Füssen	1500	415	420	1248	295	255	1352	176	2	2	115	-	5	130
54001	Füssen	1500	530	420	1248	410	255	1352	291	2	2	135	-	7	130
54002	Füssen	1500	650	420	1248	530	255	1352	411	2	2	155	-	9	130
54003	Füssen	1500	415	420	1248	295	255	1352	176	2	2	200	-	5	130
54004	Füssen	1500	530	420	1248	410	255	1352	291	2	2	200	-	7	130
54005	Füssen	1500	650	420	1248	530	255	1352	411	2	2	200	-	9	130

* ohne Scharnier, Griff und Beschlag



Korpus: doppelwandig
60 mm stark



Tür(en): doppelwandig
60 mm stark

Versicherungssumme

Die empfohlenen Versicherungssummen sind folgende:
- **privat bis 30.000,- €**
- **gewerblich bis 2.500,- €**

Bitte sprechen Sie hierzu mit Ihrem Versicherer. Je Versicherer, Risiko und Einsatzgebiet können die genannten Versicherungssummen variieren.

Verschlussoptionen

Standardverschluss



Doppelbartschloss

Optionale Verschlussvarianten gegen Mehrpreis

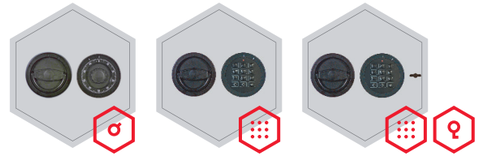

Mechanisches Kombinationsschloss
Elektronisches Kombinationsschloss
Elektronikschloss kombiniert mit mechanischer Revision

Zubehörartikel gegen Aufpreis

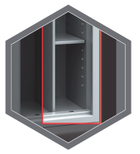

Trennwand mit verstellbare Fachboden

Zubehör - bzw. Ersatzteile

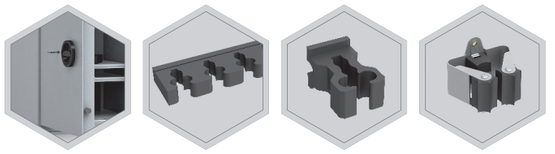

Türanschlag links
Waffenhalter aus Schaumstoff (65 mm)
Waffenhalter Vollgummi
Waffenhalter PRAX

RAL 7035 | RAL 6020 | RAL 7024

Gewichts, Farb-und Maßangaben sind unverbindlich. Irrtum, Gewichts-,Maß-und Farbveränderungen vorbehalten. Geringe Gewichts-, Farb- und Maßabweichungen sind produktionsbedingt. Technische Änderungen vorbehalten. Tresore evtl. kopflastig, bei Inbetriebnahme entsprechende Sorgfalt gem. Einbauanleitung walten lassen. Piktogramme stehen symbolisch für die jeweiligen Merkmale.

INTER
SICHERHEITS
SERVICE

Die Bilder stellen einen Muster- Waffenschrank (Modell **St. Gallen** 56402) mit zusätzlicher Innenausstattung dar.



Option **DIN links** heißt für uns, die Innenaustattung wird umgekehrt wie im Standard organisiert (Spiegelbild)





DIN rechts
(Türbänder rechts)





DIN links
(Türbänder links)

Option - **Trennwand mit verstellbaren Fachböden** - bedarf die Angabe der gewünschten Anzahl von Waffenhalter und der gewünschten Platzierung von Fachböden



Option - **Waffenhalter**

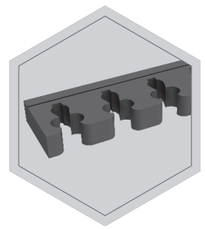

Schaumstoffwaffen-halter 65 mm Breite

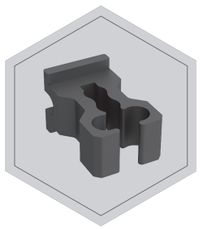

Spezial-Waffenhalter aus Vollgummi

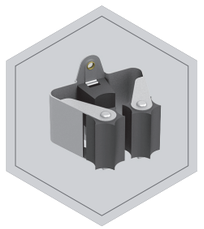

Klemmhalter aus Metall mit Gummiensätzen

Waffenschränke

INTER
SICHERHEITS
SERVICE

Schaumstoffwaffenhalter

Standard Schaumstoffwaffenhalter
55 mm Breite

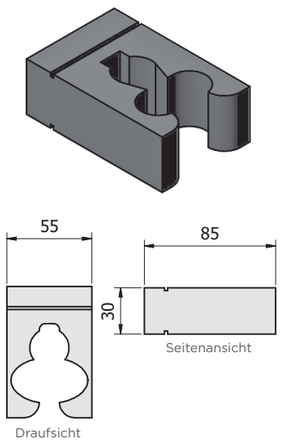

Schaumstoffwaffenhalter
65 mm Breite

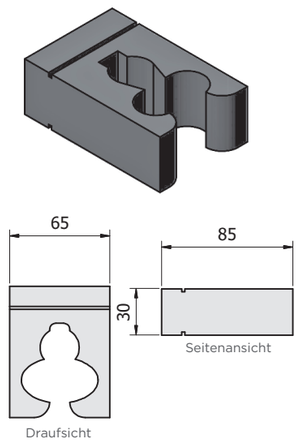

Beispiel einhängbarer Abstandshalter mit Schaumstoffwaffenhalter:

Schaumstoffwaffenhalter werden nur als Block eingesetzt.

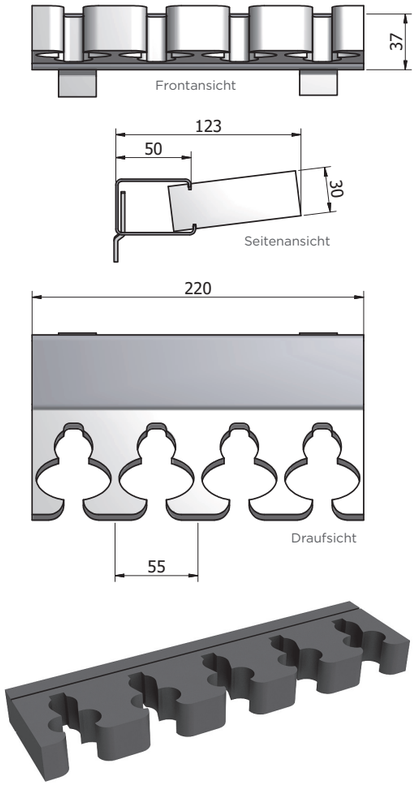

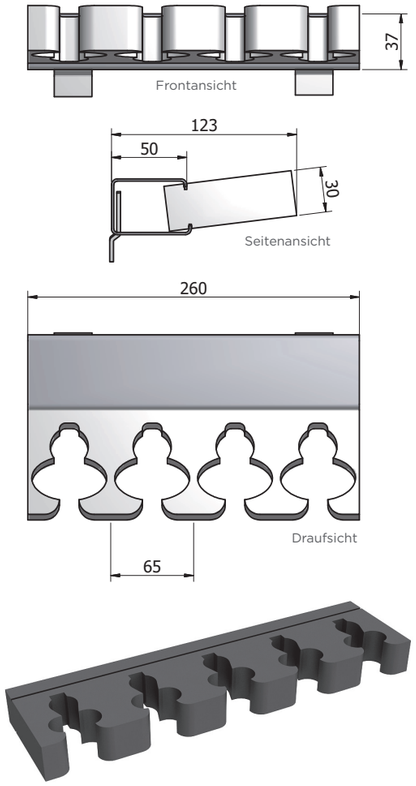

Waffenhalter aus Vollgummi

Waffenhalter aus Vollgummi

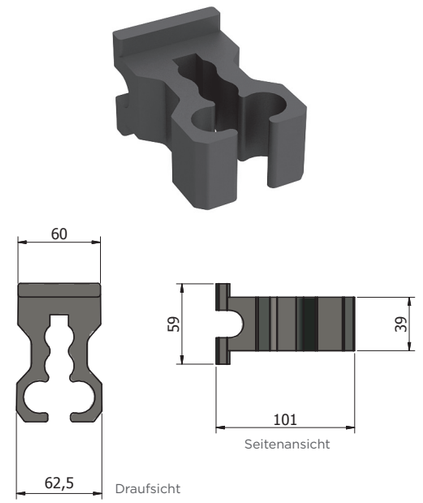

Klemmhalter aus Metall mit Gummiensätzen

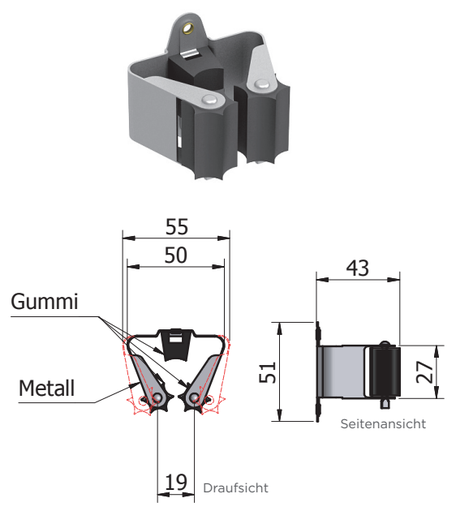

Beispiel einhängbarer Abstandshalter mit Waffenhalter aus Vollgummi.

Diese Waffenhalter werden einzeln eingesetz und können jederzeit auch entnommen werden. Waffenhalter aus Vollgummi können je nach Bedarf rausgenommen werden – um z.B größere Abstände zwischen den einzelnen Waffen zu erreichen. Sonderschiene erforderlich.

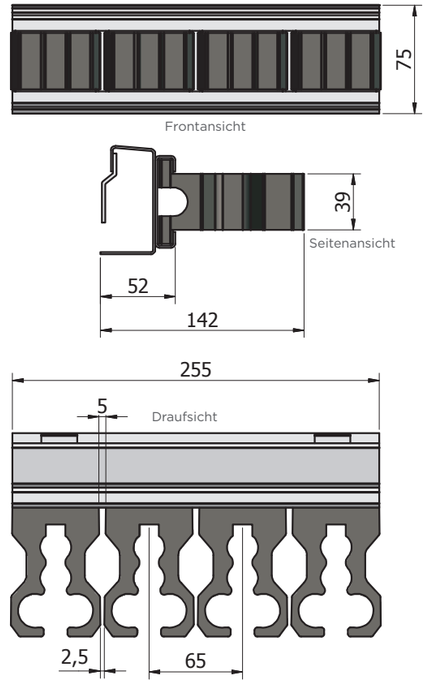

Diese Waffenhalter werden einzeln einge-setz und können jederzeit auch entnommen werden. Waffenhalter können je nach Bedarf rausgenommen werden – um z.B größere Abstände zwischen den einzelnen Waffen zu erreichen. Sonderschiene erforderlich.

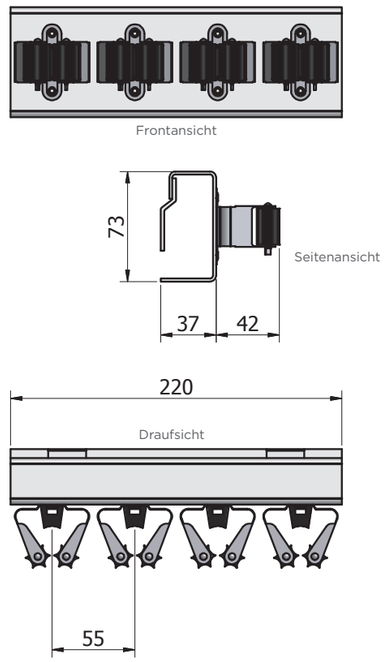

Waffenschränke