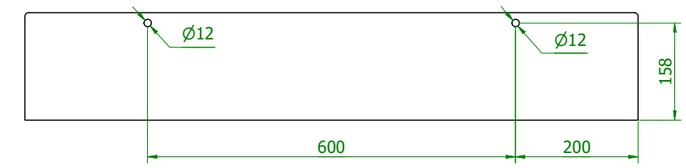

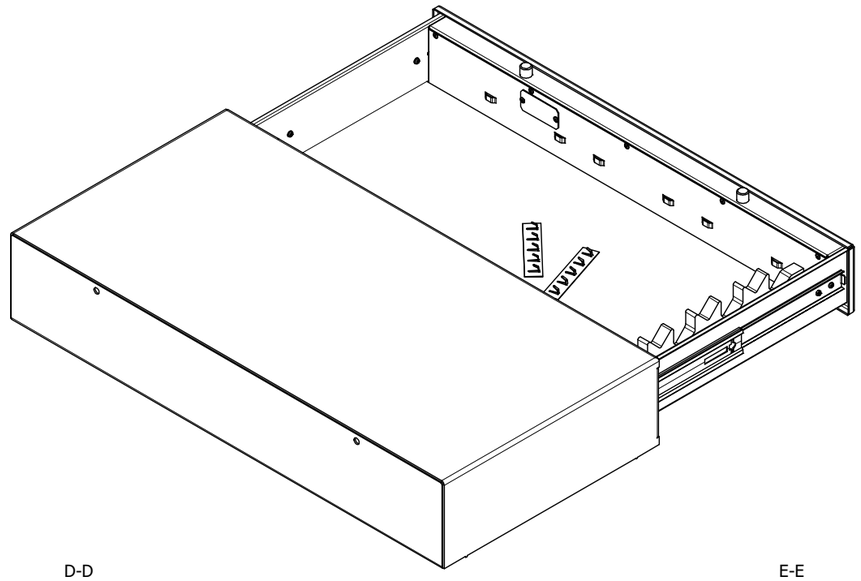

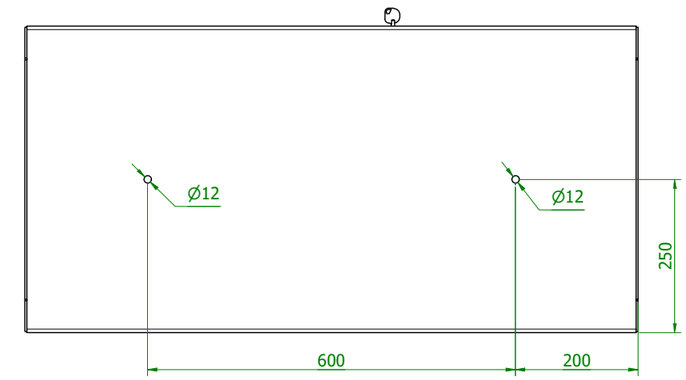

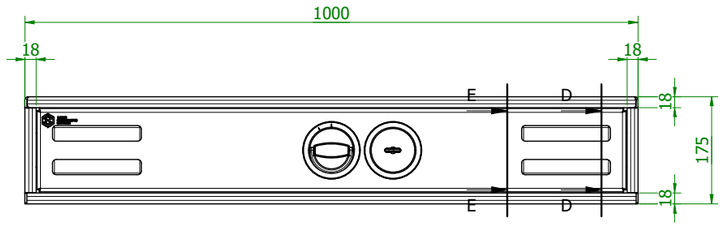

D-D

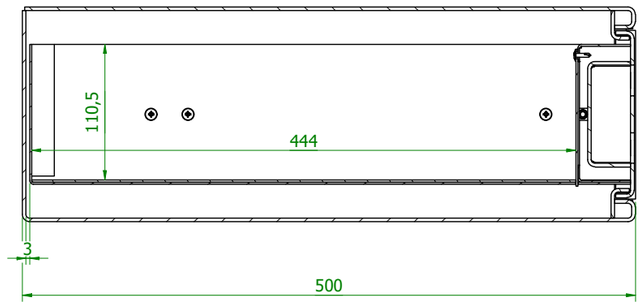

E-E

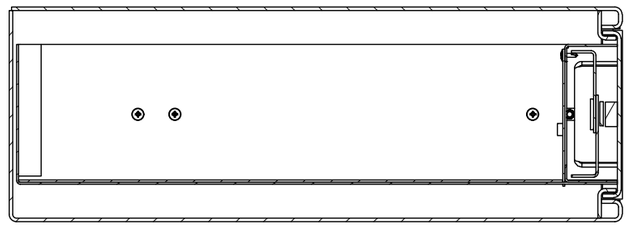

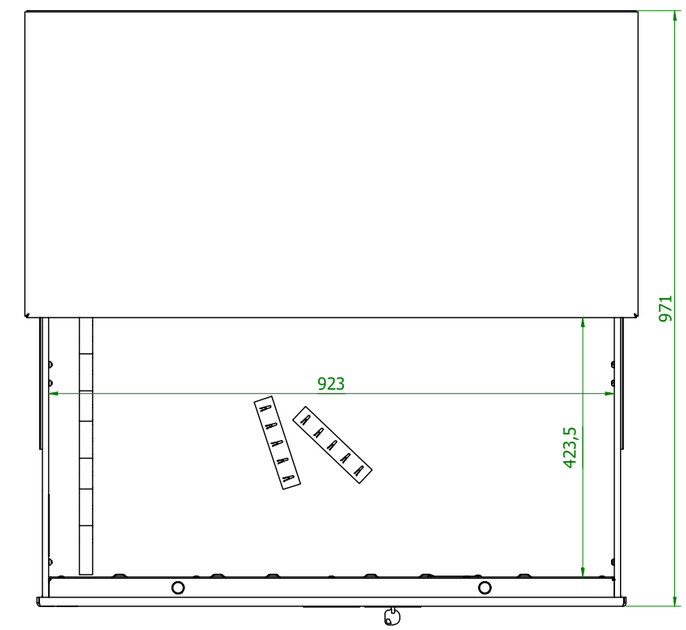

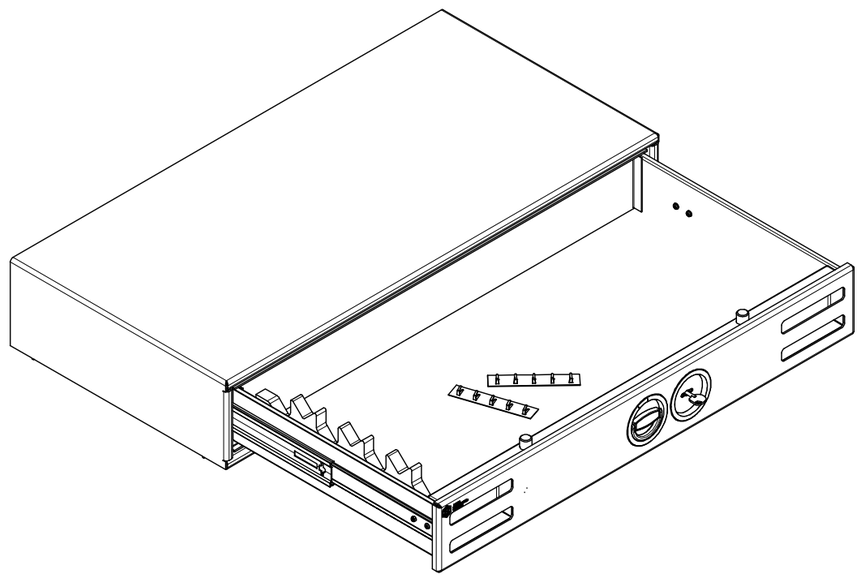

nazwa czesci / part name	numer czesci / part number	wersja / revision
Siegen 500152.00/Siegen 500152.00	500152.00	0

Dokument jest własnoscia firmy ISS. Tresc jest prawnie chroniona. Kopiowanie, powielanie lub uzywanie przez osoby trzecie bez pisemnej zgody firmy ISS jest zabronione. Naruszenie tego prawa będzie karane./This document is property of the company ISS. The contents are protected by the law. It is strictly forbidden to copy, multiply or used by third person without permission of the company ISS. Offences will be punished and judicially pursued