INTER SICHERHEITS SERVICE

Modelle
Berlin-Spandau





Einbruchschutz: Grad I nach Euro-Norm EN 1143-1
Brandschutz: Feuerschutz S120P nach Euro-Norm EN 1047-1

BESONDERHEIT - Im Standard 1 verstellbarer Fachboden.

Empfohlen für die Aufbewahrung von:
- **Langwaffen, Kurzwaffen**
- **Munition**
- **Dokumenten**

Produktbeschreibung
Modelle Berlin-Spandau - Waffenschränke mit 120 min Brandschutz (S 120 P).

Korpus: mehrwandig 72 mm stark
Tür(en): mehrwandig 132 mm stark
Verriegelung: 4-seitig sperrend

Grundausstattung
Schloss: Doppelbart-Hochsicherheitsschloss VdS-Klasse I mit 2 Schlüsseln (Länge 120 mm)
Beschlag/Griff: Hängegriff 60 mm vorstehend (zzgl. zur Außentiefe)
Scharniere: Außenliegende Scharniere
Türöffnungswinkel: 180°
Bohrungen: 1 Stk. im Boden
Lackierung: RAL 7035 lichtgrau



Modelle
Berlin-Spandau

Artikel	Modell	Außenmaße * Höhe mm	Außenmaße * Breite mm	Außenmaße * Tiefe mm	Innenmaße Höhe mm	Innenmaße Breite mm	Innenmaße Tiefe mm	Türdurchgang Höhe mm	Türdurchgang Breite mm	Verankerung Boden Anzahl	Verankerung Rückwand Anzahl	Gewicht kg	Anzahl Fachböden	Anzahl Waffenhalter	Innen-tresor Höhe mm
58400	Berlin Spandau	1600	794	560	1309	649	361	1263	557	1	-	580	1	11	-
58401	Berlin Spandau	1800	794	560	1509	649	361	1463	557	1	-	718	1	11	-

* ohne Scharnier, Griff und Beschlag

Korpus: mehrwandig
72 mm stark

Tür(en): mehrwandig
132 mm stark

Versicherungssumme

Die empfohlenen Versicherungssummen sind folgende:
- **privat bis 65.000,- € / mit EMA 130.000,- €**
- **gewerblich bis 20.000,- € / mit EMA 40.000,- €**

Bitte sprechen Sie hierzu mit Ihrem Versicherer. Je Versicherer, Risiko und Einsatzgebiet können die genannten Versicherungssummen variieren.

Verschlussoptionen

Standardverschluss



Doppelbartschloss

Optionale Verschlussvarianten gegen Mehrpreis



Mechanisches Kombinationsschloss
Elektronisches Kombinationsschloss
Elektronikschloss kombiniert mit mechanischer Revision

Zubehörartikel gegen Aufpreis

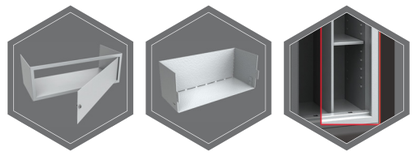

Innentresor (Ausser Art. 58400)
Staufach auf Türinnenseite
Trennwand mit verstellbare Fachboden

Zubehör - bzw. Ersatzteile

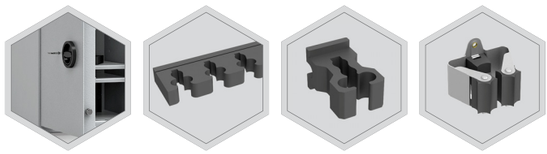

Türanschlag links
Waffenhalter aus Schaumstoff (65 mm)
Waffenhalter Vollgummi
Waffenhalter PRAX

RAL 7035
RAL 6020
RAL 7024

Gewichts, Farb-und Maßangaben sind unverbindlich. Irrtum, Gewichts-,Maß-und Farbveränderungen vorbehalten. Geringe Gewichts-, Farb- und Maßabweichungen sind produktionsbedingt. Technische Änderungen vorbehalten. Tresore evtl. kopflastig, bei Inbetriebnahme entsprechende Sorgfalt gem. Einbauanleitung walten lassen. Piktogramme stehen symbolisch für die jeweiligen Merkmale.

INTER
SICHERHEITS
SERVICE

Die Bilder stellen einen Muster- Waffenschrank (Modell **St. Gallen** 56402) mit zusätzlicher Innenausstattung dar.



Option **DIN links** heißt für uns, die Innenaustattung wird umgekehrt wie im Standard organisiert (Spiegelbild)



DIN rechts
(Türbänder rechts)





DIN links
(Türbänder links)

Option - **Trennwand mit verstellbaren Fachböden** - bedarf die Angabe der gewünschten Anzahl von Waffenhalter und der gewünschten Platzierung von Fachböden



Option - **Waffenhalter**

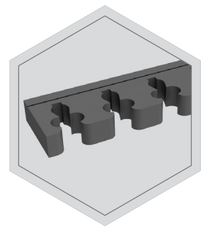

Schaumstoffwaffen-halter 65 mm Breite

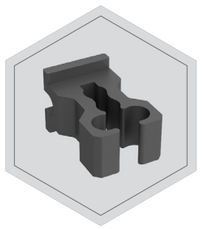

Spezial-Waffenhalter aus Vollgummi

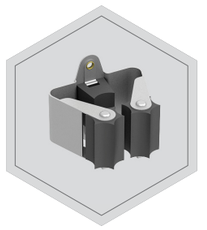

Klemmhalter aus Metall mit Gummiensätzen

Waffenschränke

INTER
SICHERHEITS
SERVICE

Schaumstoffwaffenhalter

Standard Schaumstoffwaffenhalter
55 mm Breite

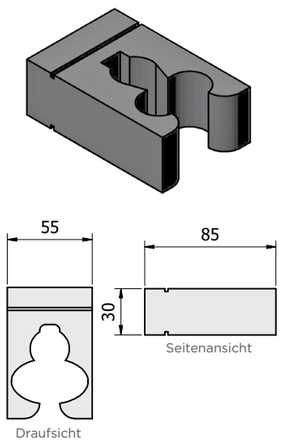

Schaumstoffwaffenhalter
65 mm Breite

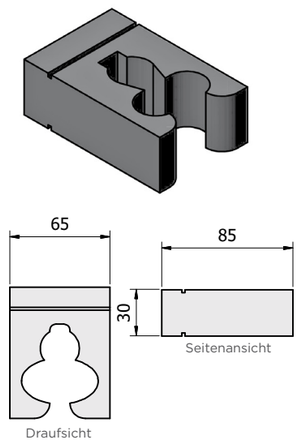

Beispiel einhängbarer Abstandshalter mit Schaumstoffwaffenhalter:

Schaumstoffwaffenhalter werden nur als Block eingesetzt.

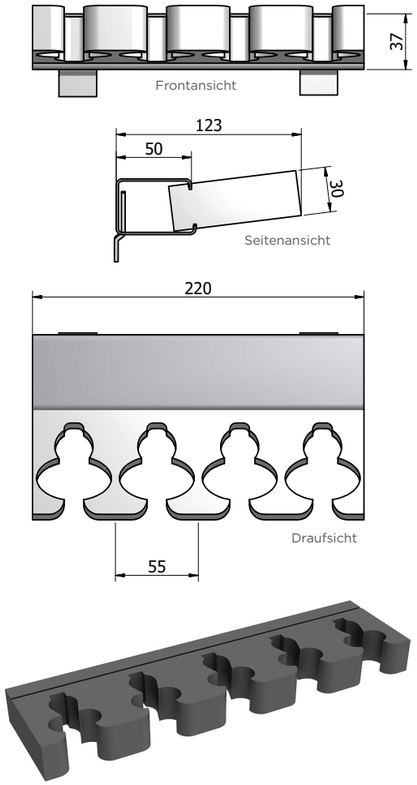

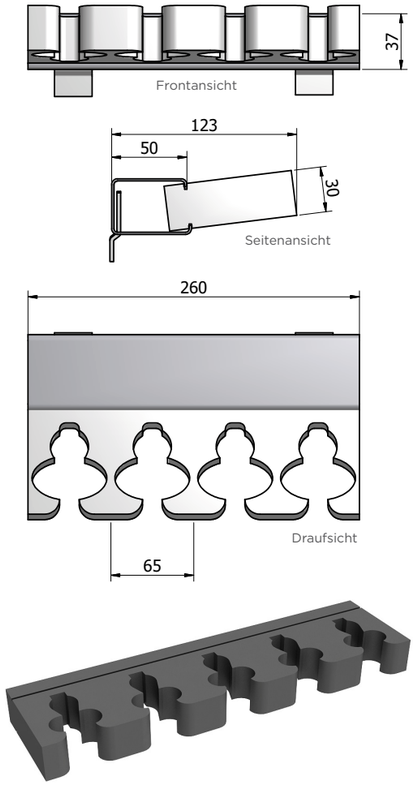

Waffenhalter aus Vollgummi

Waffenhalter aus Vollgummi

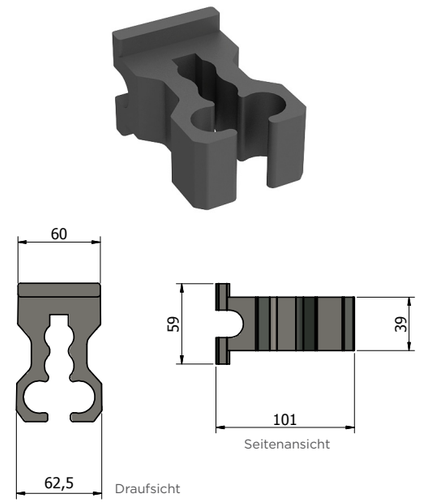

Klemmhalter aus Metall mit Gummiensätzen

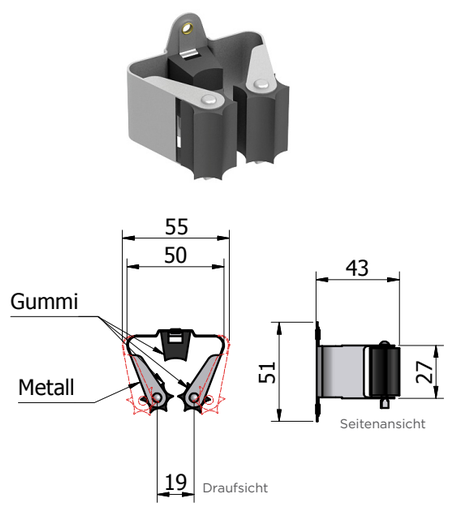

Beispiel einhängbarer Abstandshalter mit Waffenhalter aus Vollgummi.

Diese Waffenhalter werden einzeln eingesetz und können jederzeit auch entnommen werden. Waffenhalter aus Vollgummi können je nach Bedarf rausgenommen werden – um z.B größere Abstände zwischen den einzelnen Waffen zu erreichen. Sonderschiene erforderlich.

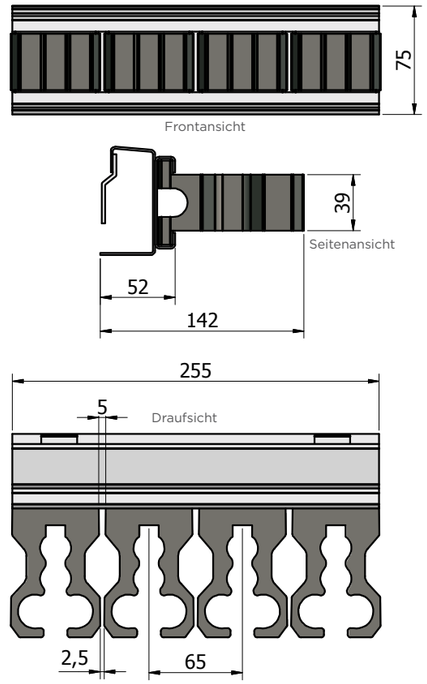

Diese Waffenhalter werden einzeln einge-setz und können jederzeit auch entnommen werden. Waffenhalter können je nach Bedarf rausgenommen werden – um z.B größere Abstände zwischen den einzelnen Waffen zu erreichen. Sonderschiene erforderlich.

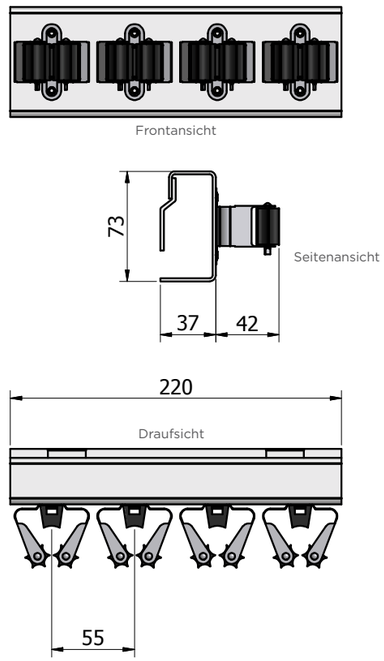

Waffenschränke