INTER SICHERHEITS SERVICE

Modelle
Leverkusen-Pulheim





Einbruchschutz: Grad S2 nach Euro-Norm EN 14450
Bauart: Stufe B nach VDMA 24992 Ausg. Mai 95
Brandschutz: Feuerschutz S 60 P nach Euro - Norm EN 1047-1

BESONDERHEIT - Im Standard 1 verstellbarer Fachboden oben.

Empfohlen für die Aufbewahrung von:
- **Langwaffen, Kurzwaffen**
- **Munition**
- **Dokumenten**

Produktbeschreibung
Modelle Leverkusen-Pulheim - Möbeleinbau-Kurzwaffenschränke mit 60 min Brandschutz (S 60 P).

Korpus: doppelwandig 50 mm stark
Tür(en): mehrwandig 95 mm stark
Verriegelung: 4-seitig sperrend; dreiseitig über Riegelwerk, Scharnierseite zusätzlich gesichert durch starre Bolzen

Grundausstattung
Schloss: Doppelbart-Hochsicherheitsschloss VdS-Klasse I mit 2 Schlüsseln (Länge 120 mm)
Beschlag/Griff: Hängegriff 60 mm vorstehend (zzgl. zur Außentiefe)
Scharniere: Außenliegende Scharniere
Türöffnungswinkel: 180°
Bohrungen: 2 Stk. im Boden
Lackierung: RAL 7035 lichtgrau



Modelle
Leverkusen-Pulheim

Artikel	Modell	Außenmaße * Höhe mm	Außenmaße * Breite mm	Außenmaße * Tiefe mm	Innenmaße Höhe mm	Innenmaße Breite mm	Innenmaße Tiefe mm	Türdurchgang Höhe mm	Türdurchgang Breite mm	Verankerung Boden Anzahl	Verankerung Rückwand Anzahl	Gewicht kg	Anzahl Fachböden	Anzahl Waffenhalter	Innen-tresor Höhe mm
57000	Leverkusen-Pulheim	1322	704	471	1221	604	339	1206	569	2	-	305	1	10	-
57001	Leverkusen-Pulheim	1507	704	471	1406	604	339	1391	569	2	-	340	1	10	-
57002	Leverkusen-Pulheim	1322	547	471	1221	447	295	1206	412	2	-	270	1	8	-
57003	Leverkusen-Pulheim	1400	650	471	1299	550	339	1284	515	2	-	285	1	9	-
57004	Leverkusen-Pulheim	1507	547	471	1406	447	339	1391	412	2	-	315	1	8	-

* ohne Scharnier, Griff und Beschlag



Korpus: doppelwandig
50 mm stark



Tür(en): mehrwandig
95 mm stark

Versicherungssumme

Die empfohlenen Versicherungssummen sind folgende:
- **privat bis 30.000,- €**
- **gewerblich bis 2.500,- €**

Bitte sprechen Sie hierzu mit Ihrem Versicherer. Je Versicherer, Risiko und Einsatzgebiet können die genannten Versicherungssummen variieren.

Verschlussoptionen

Standardverschluss



Doppelbartschloss

Optionale Verschlussvarianten gegen Mehrpreis



Mechanisches Kombinationsschloss
Elektronisches Kombinationsschloss
Elektronikschloss kombiniert mit mechanischer Revision (Ausser Art. 57002 und 57004)

Zubehörartikel gegen Aufpreis

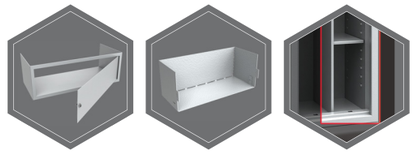

Innentresor (Ausser Art. 57000, 57002, 57003)
Staufach auf Türinnenseite
Trennwand mit verstellbare Fachboden

Zubehör - bzw. Ersatzteile

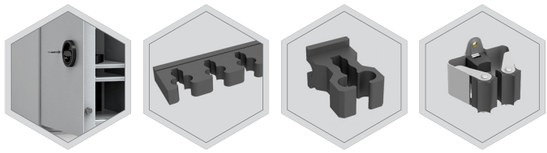

Türanschlag links
Waffenhalter aus Schaumstoff (65 mm)
Waffenhalter Vollgummi
Waffenhalter PRAX

RAL 7035
RAL 6020
RAL 7024

Gewichts, Farb-und Maßangaben sind unverbindlich. Irrtum, Gewichts-,Maß-und Farbveränderungen vorbehalten. Geringe Gewichts-, Farb- und Maßabweichungen sind produktionsbedingt. Technische Änderungen vorbehalten. Tresore evtl. kopflastig, bei Inbetriebnahme entsprechende Sorgfalt gem. Einbauanleitung walten lassen. Piktogramme stehen symbolisch für die jeweiligen Merkmale.

INTER
SICHERHEITS
SERVICE

Die Bilder stellen einen Muster- Waffenschrank (Modell **St. Gallen** 56402) mit zusätzlicher Innenausstattung dar.



Option **DIN links** heißt für uns, die Innenaustattung wird umgekehrt wie im Standard organisiert (Spiegelbild)



DIN rechts
(Türbänder rechts)





DIN links
(Türbänder links)

Option - **Trennwand mit verstellbaren Fachböden** - bedarf die Angabe der gewünschten Anzahl von Waffenhalter und der gewünschten Platzierung von Fachböden



Option - **Waffenhalter**

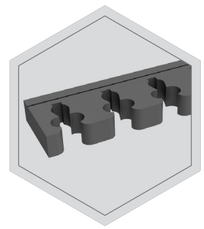

Schaumstoffwaffen-halter 65 mm Breite

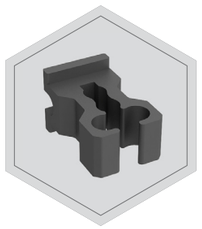

Spezial-Waffenhalter aus Vollgummi

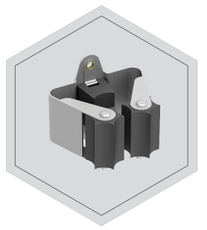

Klemmhalter aus Metall mit Gummiensätzen

Waffenschränke

INTER
SICHERHEITS
SERVICE

Schaumstoffwaffenhalter

Standard Schaumstoffwaffenhalter
55 mm Breite

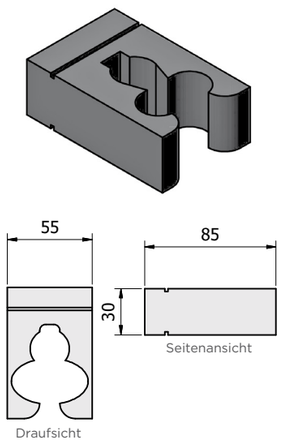

Schaumstoffwaffenhalter
65 mm Breite

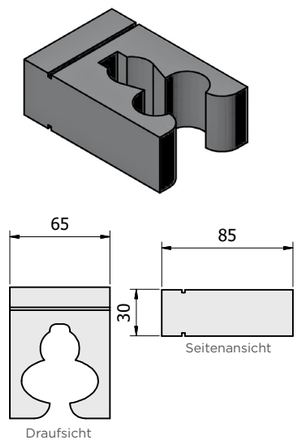

Beispiel einhängbarer Abstandshalter mit Schaumstoffwaffenhalter:

Schaumstoffwaffenhalter werden nur als Block eingesetzt.

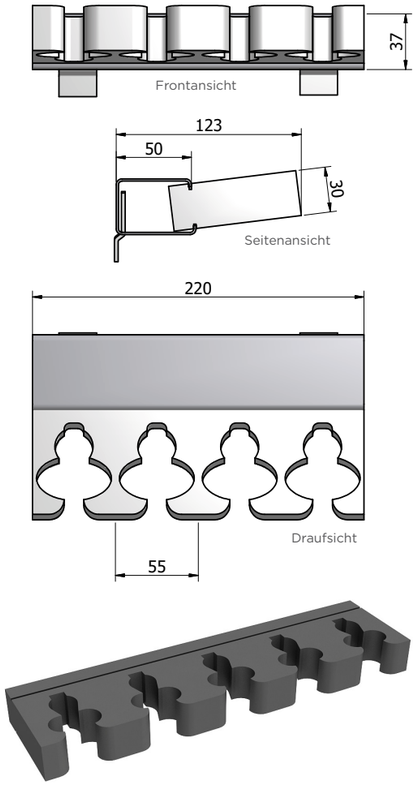

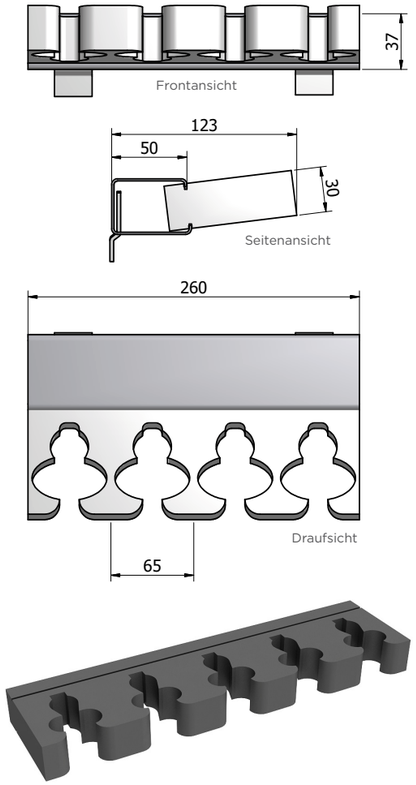

Waffenhalter aus Vollgummi

Waffenhalter aus Vollgummi

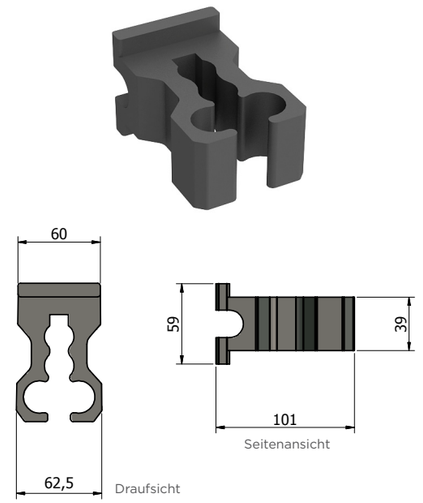

Klemmhalter aus Metall mit Gummiensätzen

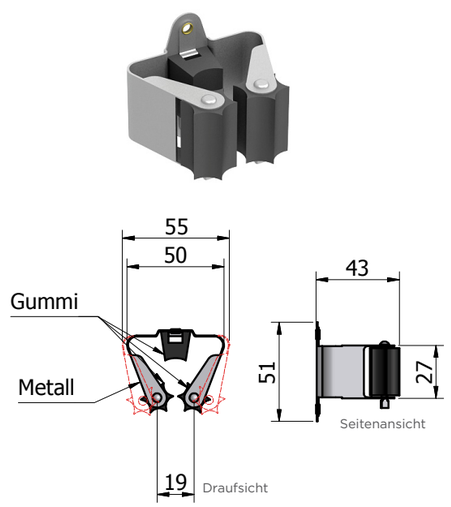

Beispiel einhängbarer Abstandshalter mit Waffenhalter aus Vollgummi.

Diese Waffenhalter werden einzeln eingesetz und können jederzeit auch entnommen werden. Waffenhalter aus Vollgummi können je nach Bedarf rausgenommen werden – um z.B größere Abstände zwischen den einzelnen Waffen zu erreichen. Sonderschiene erforderlich.

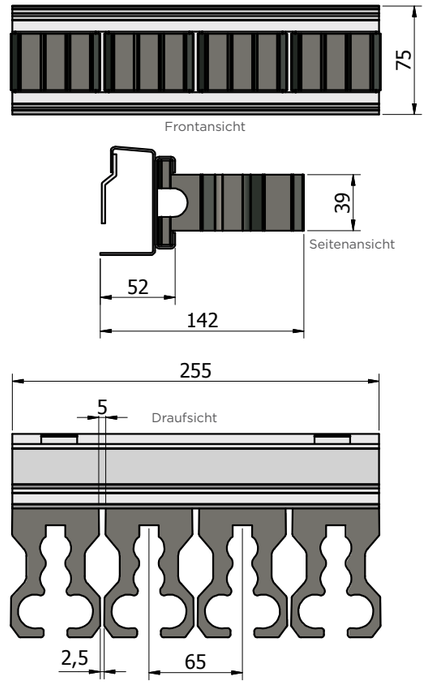

Diese Waffenhalter werden einzeln einge-setz und können jederzeit auch entnommen werden. Waffenhalter können je nach Bedarf rausgenommen werden – um z.B größere Abstände zwischen den einzelnen Waffen zu erreichen. Sonderschiene erforderlich.

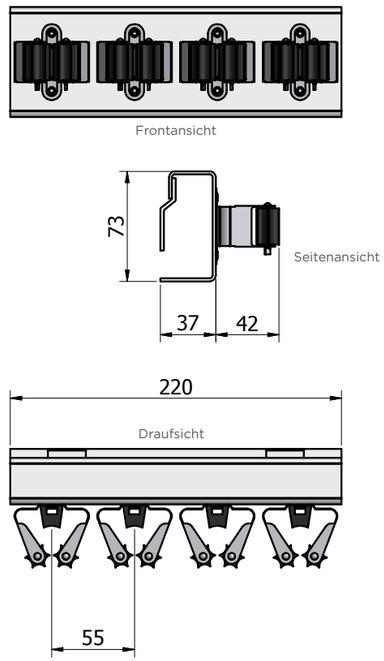

Waffenschränke